OPERATING FEATURES	
Flow coefficient Cv	0,28
Orifice size (mm)	3,5
Maximum nitrogen flow (nm^3/h N2)	5
External sealing (ATM cm^3/s Helium)	$<2.10^{-10}$
Internal sealing (ATM cm^3/s Helium)	$<1.10^{-9}$
Working temperature (°C)	0 to 70
Working pressure	15
Dead volume for VCR fitting ($cm^{3)}$	1,4
Life time (cycles)	1 000 000
Actuation pressure (bar)	5 to 6

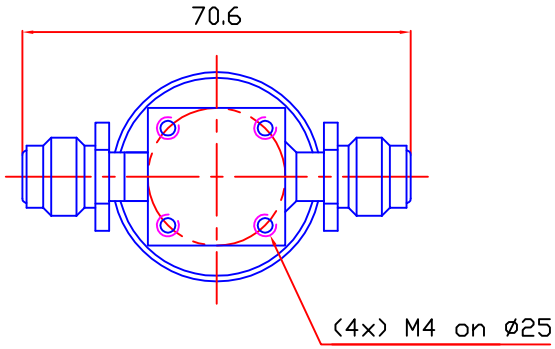

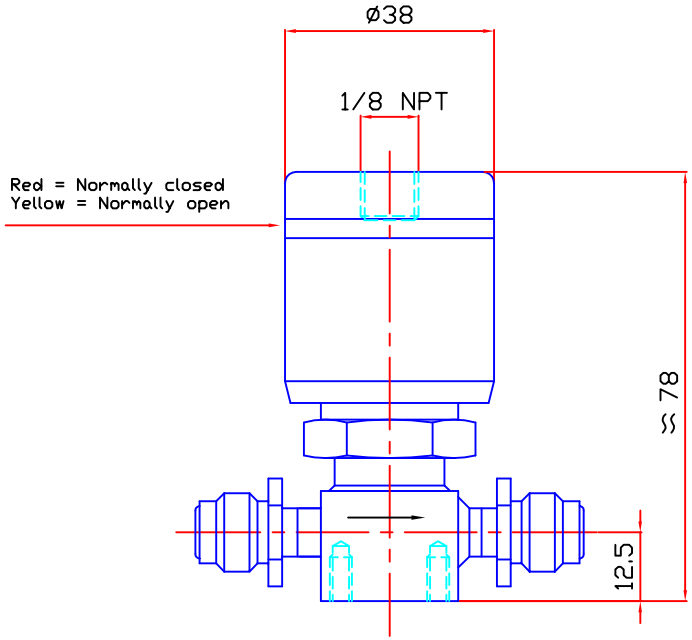

Indice	Date	Dessiné par	Vérifié par	Visa	Désignation
A	28/05/12	DELANNOY.B	Valette.L		Etablissement du plan.

Matière

Norme:

Traitement:

Tol. — Générale 0.2 / Angulaire ± / Rugosité Ra

Echelle:

FLOWLINK

Utilisation et reproduction interdites
Sans accord écrit de FLOWLINK Sa

Titre

VP 214 MM

Numéro de plan 120513

Indice A